TriboTec

PRODUKTY PRO KOLEJOVÁ VOZIDLA

Výsypné trubice pro pískovací systémy:

Individuální návrh výsypných trubic dle požadavků zákazníka

Povrchová úprava výsypných trubic dle požadavků zákazníka

Materiál výsypných trubic - ocel, nerez

Topení trubic – 30 W, 50 W, 24 V, 48 V, 110 V

Nízká hmotnost

Vysoká mechanická odolnost

Vysoká spolehlivost (v náročných klimatických podmínkách)

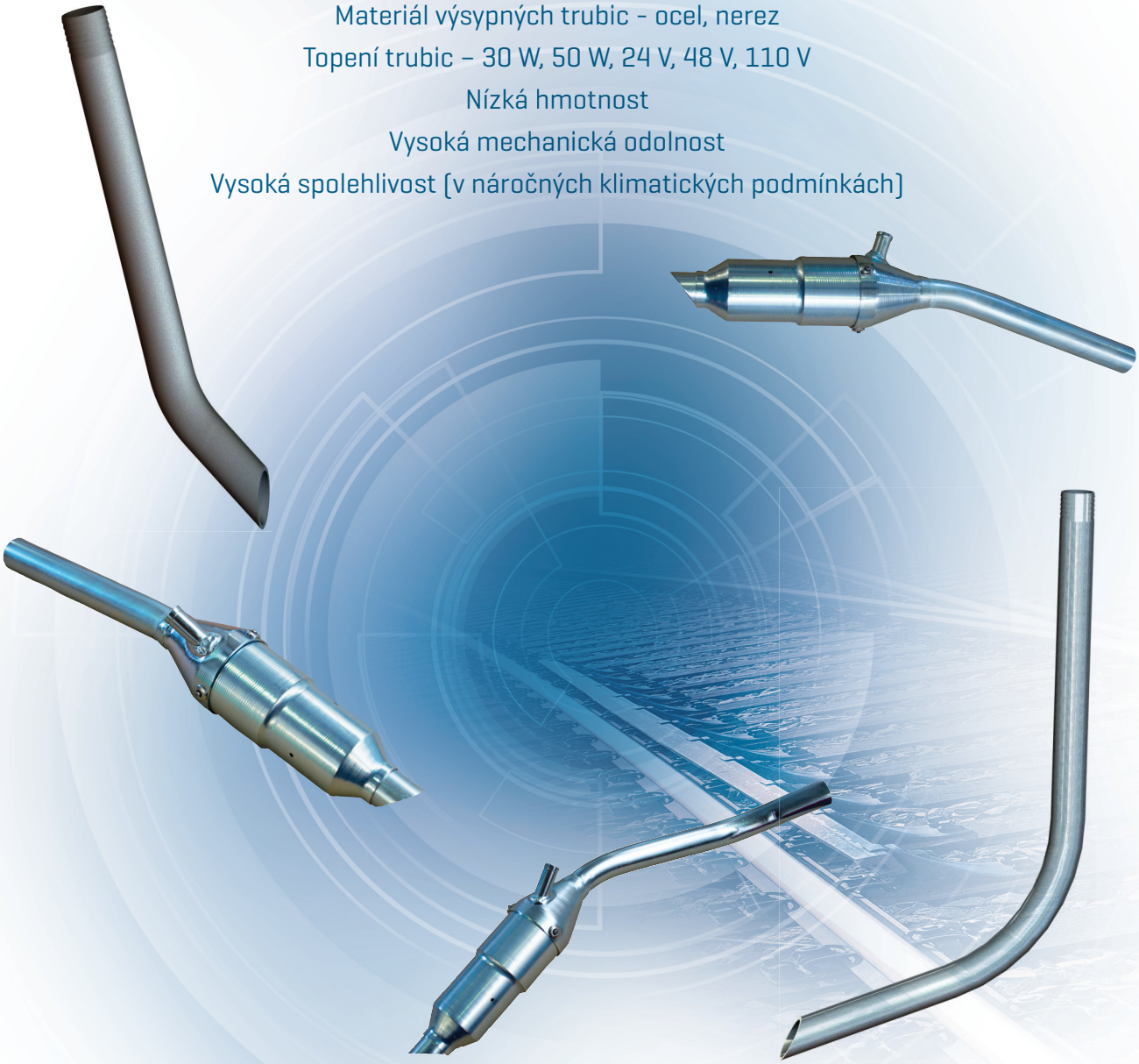

TRIBOTEC spol. s r.o.
Košuličova 4
619 00 BRNO
CZECH REPUBLIC

tel.: +420 543 425 611
+420 543 425 613
fax: +420 543 212 328
e-mail: tc@tribotec.cz

www.tribotec.cz

TriboTec

Košuličova 4, 619 00 Brno
www.tribotec.cz

KATALOG

VÝSYPNÉ TRUBICE

Pol.	Označení	Obrázek	Výkres
1	**Výsypná trubice přímá** Varianta 24V I.Č.: 8 53 4087 I .Č.: 8 53 4088 P=30W P=50W Varianta 48V I.Č.: 8 53 4089 I .Č.: 8 53 4090 P=30W P=50W Varianta 110V I.Č.: 8 53 4091 I .Č.: 8 53 4092 P=30W P=50W Povrchová úprava: zinkováno Hmotnost: 0,6 Kg	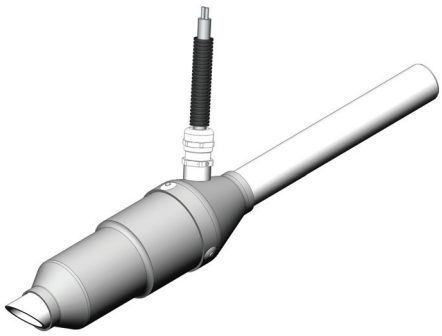	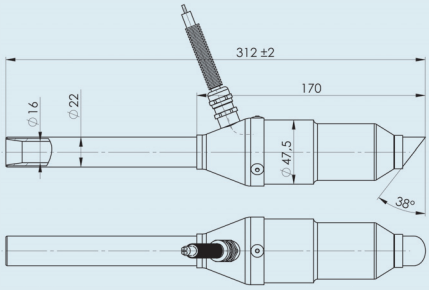
2	**Výsypná trubice ohnutá 10°** Varianta 24V I.Č.: 8 53 4093 I .Č.: 8 53 4094 P=30W P=50W Varianta 48V I.Č.: 8 53 4095 I .Č.: 8 53 4096 P=30W P=50W Varianta 110V I.Č.: 8 53 4097 I .Č.: 8 53 4098 P=30W P=50W Povrchová úprava: zinkováno Hmotnost: 0,6 Kg	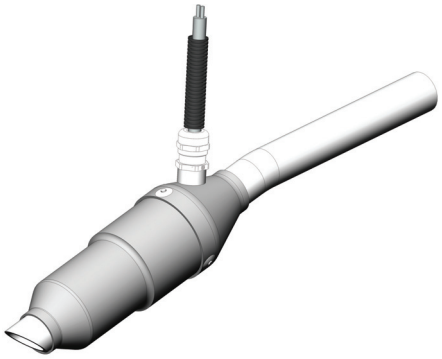	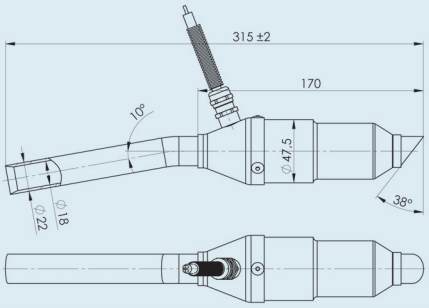

TriboTec
Košuličova 4, 619 00 Brno
www.tribotec.cz

KATALOG

VÝSYPNÉ TRUBICE

Pol.	Označení	Obrázek	Výkres
3	**Výsypná trubice ohnutá 20°** Varianta 24V I.Č.: 8 53 4099 I .Č.: 8 53 4100 P=30W P=50W Varianta 48V I.Č.: 8 53 4101 I .Č.: 8 53 4102 P=30W P=50W Varianta 110V I.Č.: 8 53 4103 I .Č.: 8 53 4104 P=30W P=50W Povrchová úprava: zinkováno Hmotnost: 0,6 Kg	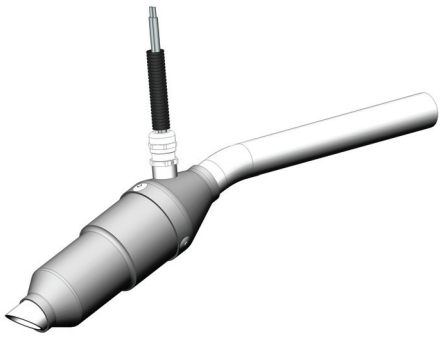	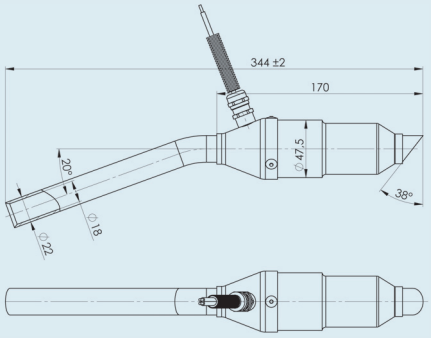
4	**Výsypná trubice Ro** Varianta 24V I.Č.: 8 53 5196 I .Č.: 8 53 5741 P=30W P=50W Povrchová úprava: zinkováno Hmotnost: 0,55 Kg	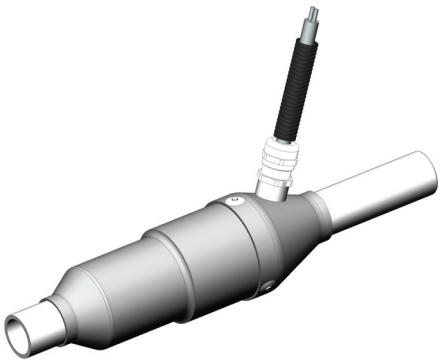	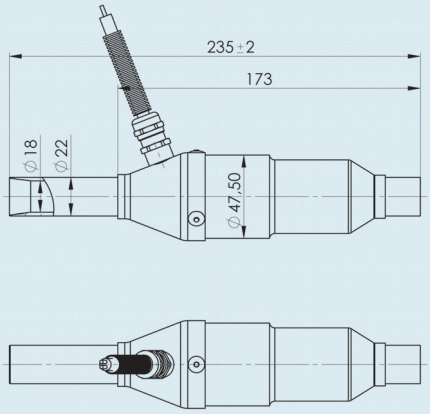

TriboTec
Košuličova 4, 619 00 Brno
www.tribotec.cz

KATALOG

VÝSYPNÉ TRUBICE

Pol.	Označení	Obrázek	Výkres
5	**Výsypná trubice** I.Č.: 53 2142 Povrchová úprava: zinkováno Hmotnost: 0,35 Kg	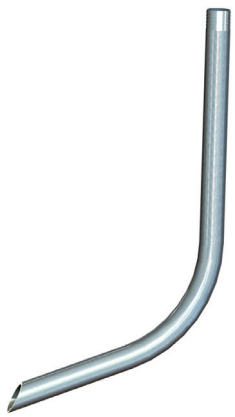	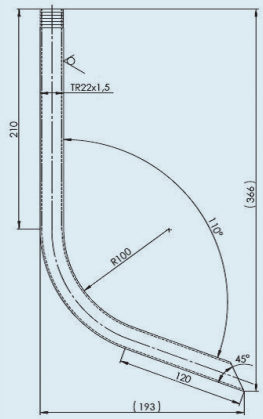
6	**Výsypná trubice** Varianta L I.Č.: 53 3472 Varianta P I.Č.: 53 3473 Povrchová úprava: zinkováno Hmotnost: 0,35 Kg	 	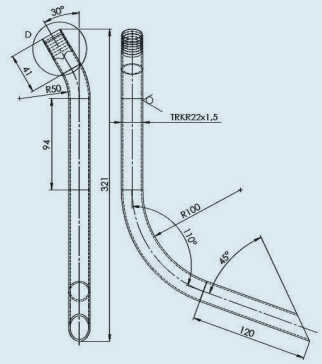 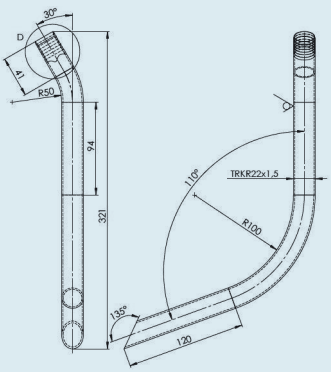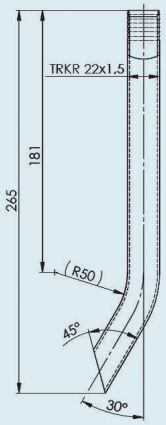
7	**Výsypná trubice** I.Č.: 53 2142 Povrchová úprava: zinkováno Hmotnost: 0,20 Kg